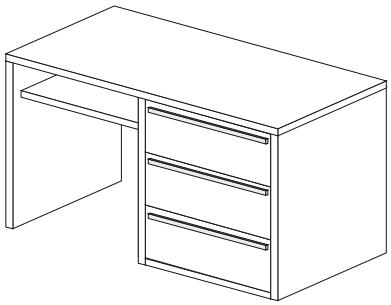
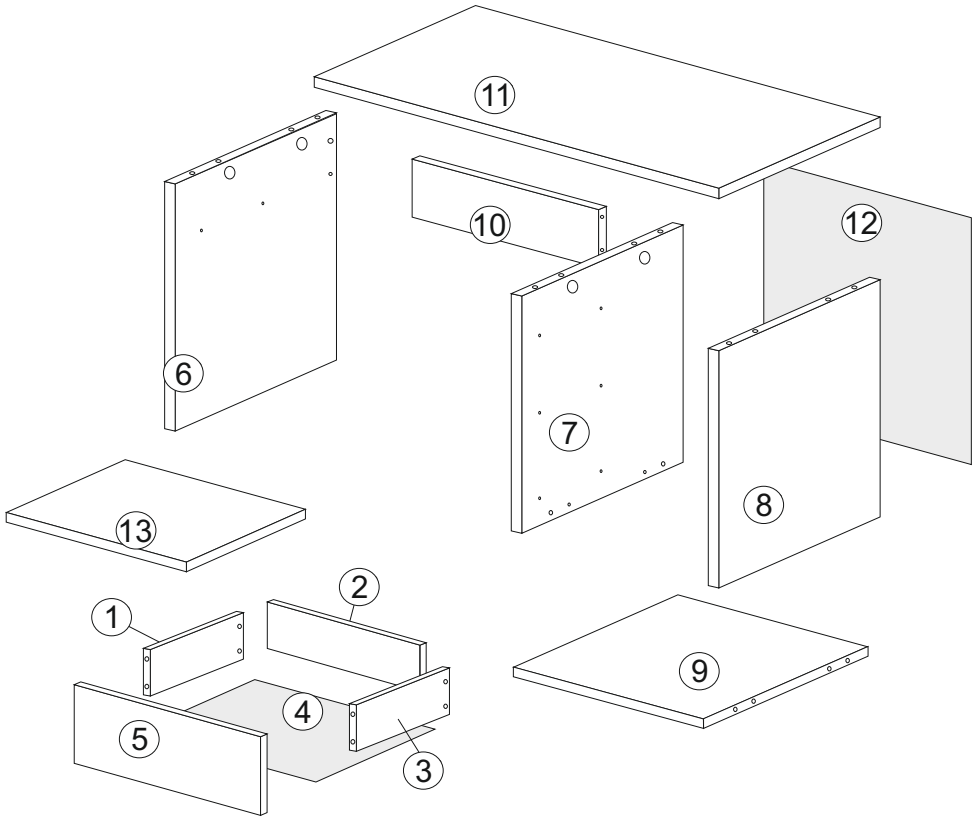
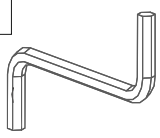
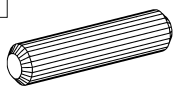
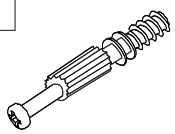
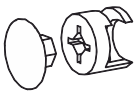
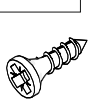
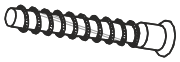
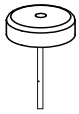
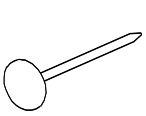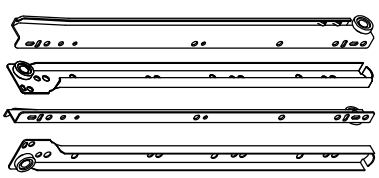
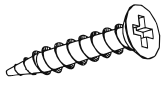
Biurko Level

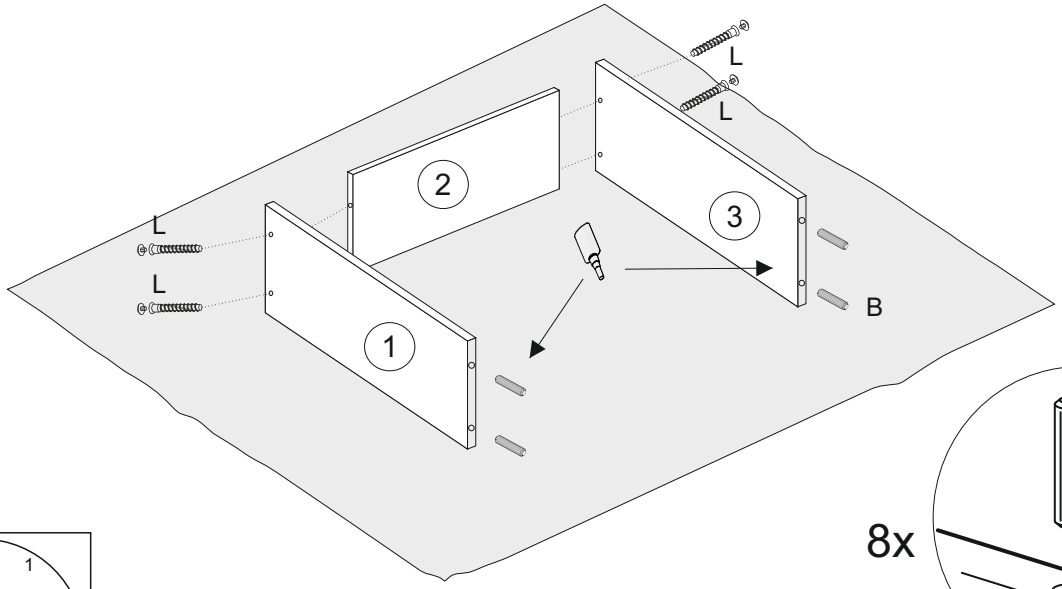
PL	Instrukcja montażu	Karta gwarancyjna
D	Aufbauanleitung	der Garantieschein
GB	Assembly instruction	Guarantee certificate
SK	Návod na montáž	Záručný list

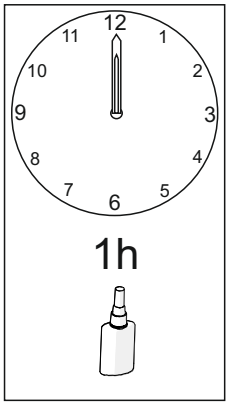




lp	wymiar	ilość
1	350x150	3
2	410x150	3
3	350x150	3
4	440x355	3
5	462x230	3
6	718x500	1
7	718x500	1
8	718x500	1
9	468x500	1
10	583x150	1
11	1102x500	1
12	730x496	1
13	557x400	1

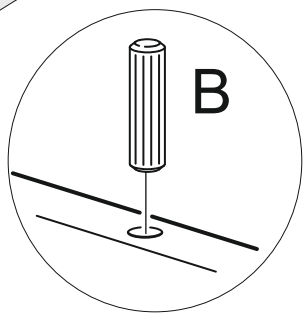
A  x1	B  x16	C  x12	D  x12	W EURO  x16
F 3.5x13  x24	L  x12	N  x6	M. 	U  x3
O 350mm  O1 O2 O3 O4 x4	W1 4x30  x8			

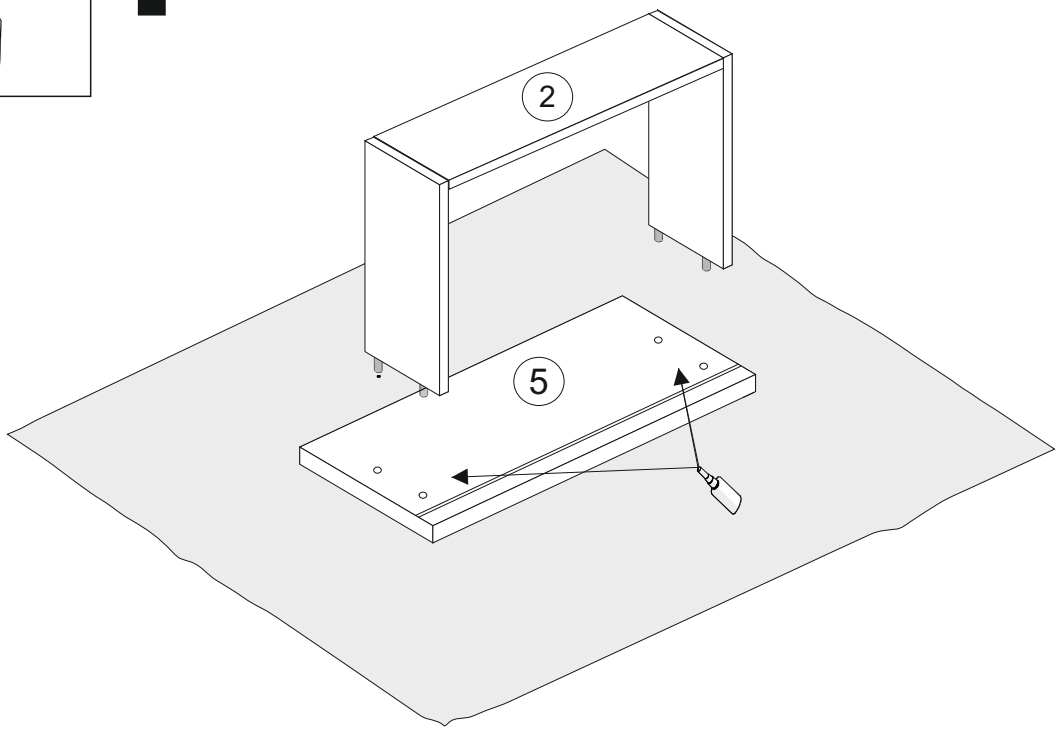


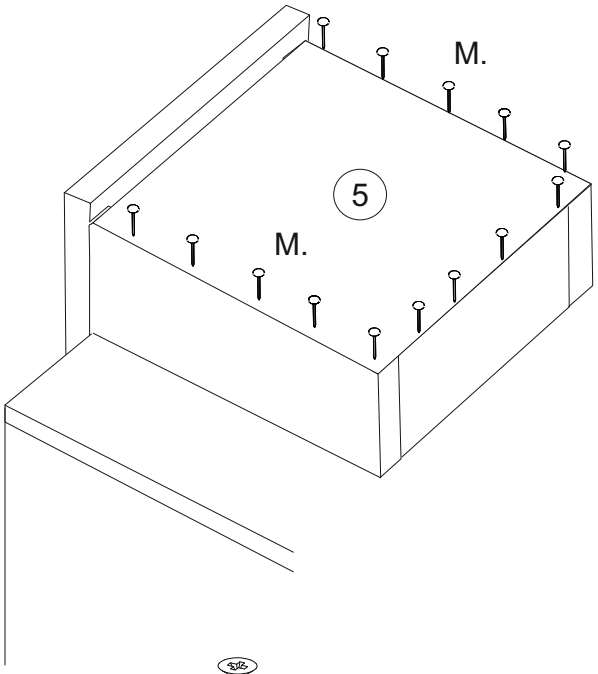


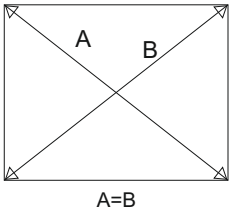
!

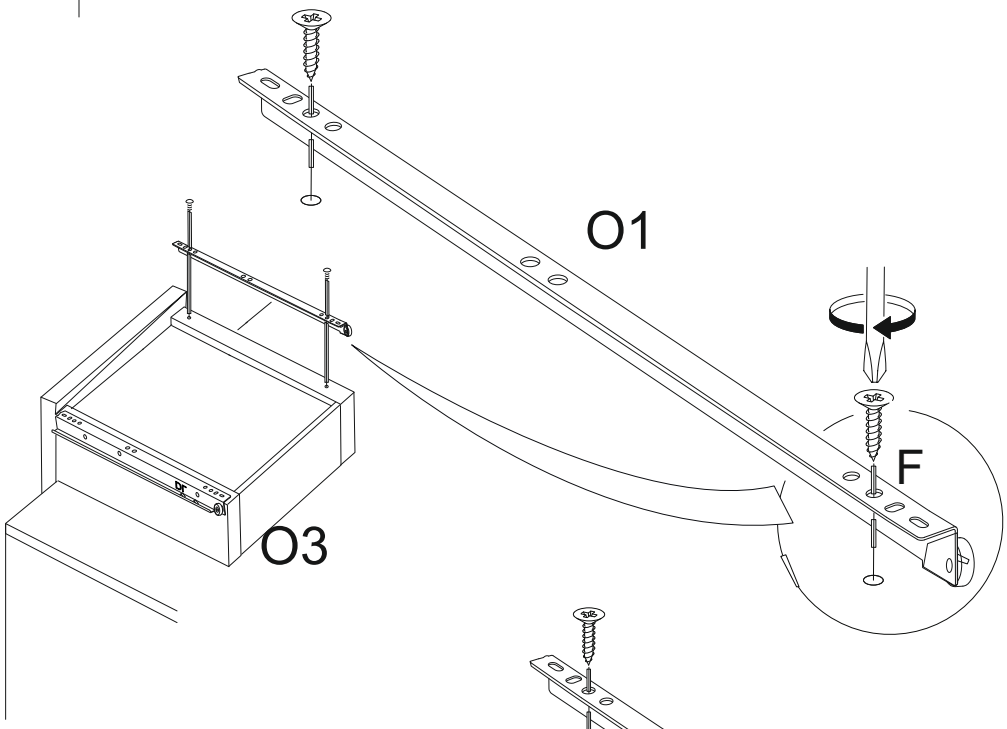
8x

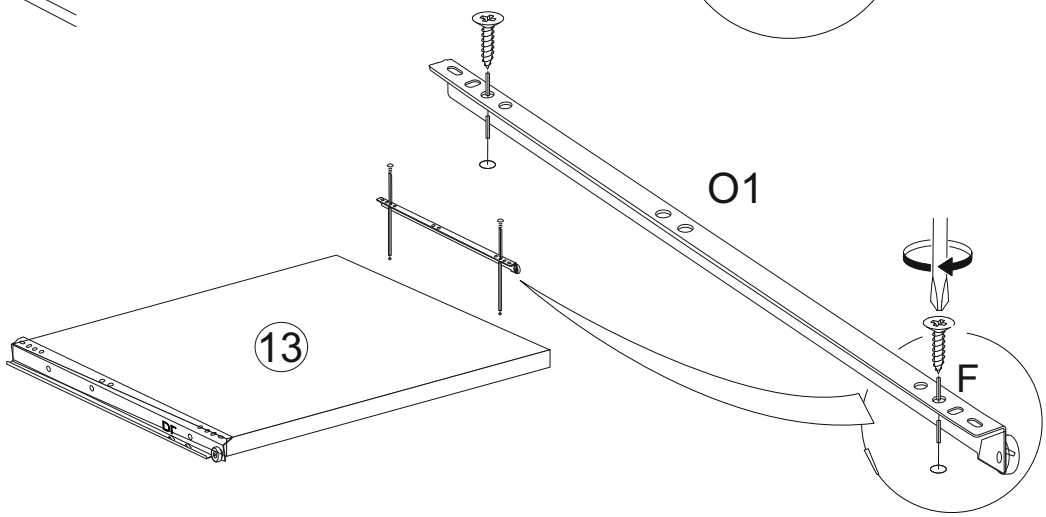


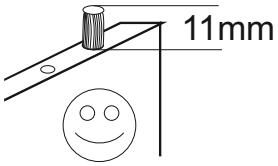


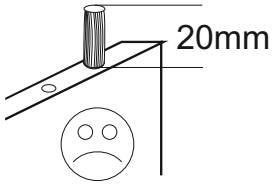

M.
5
M.

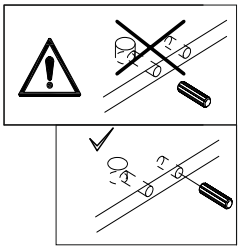

A
B
A=B

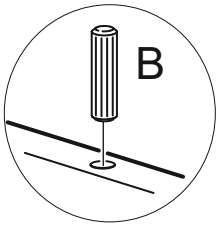

O1
F
O3

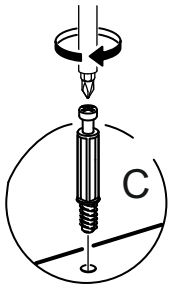

O1
13
F

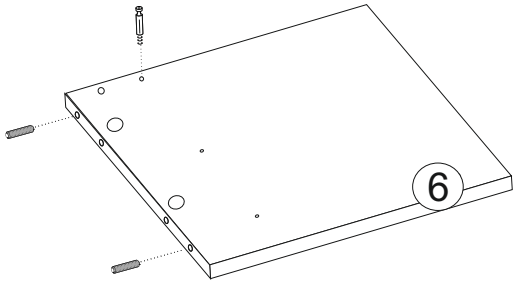

11mm

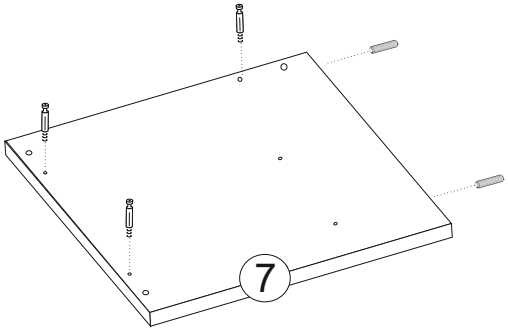

20mm

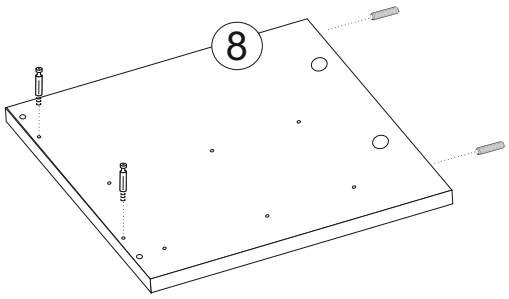


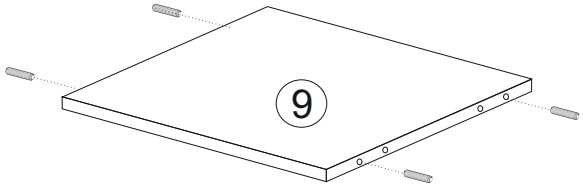

B

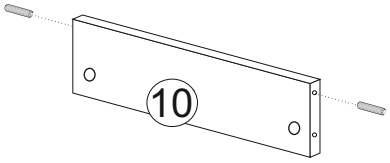

C

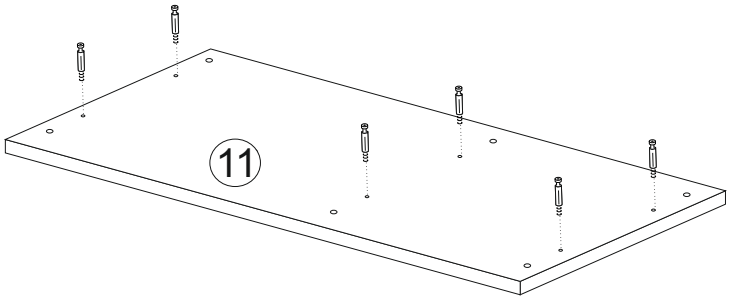

6

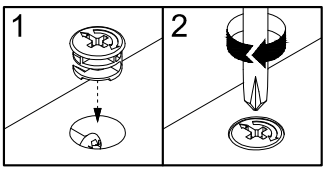

7


8

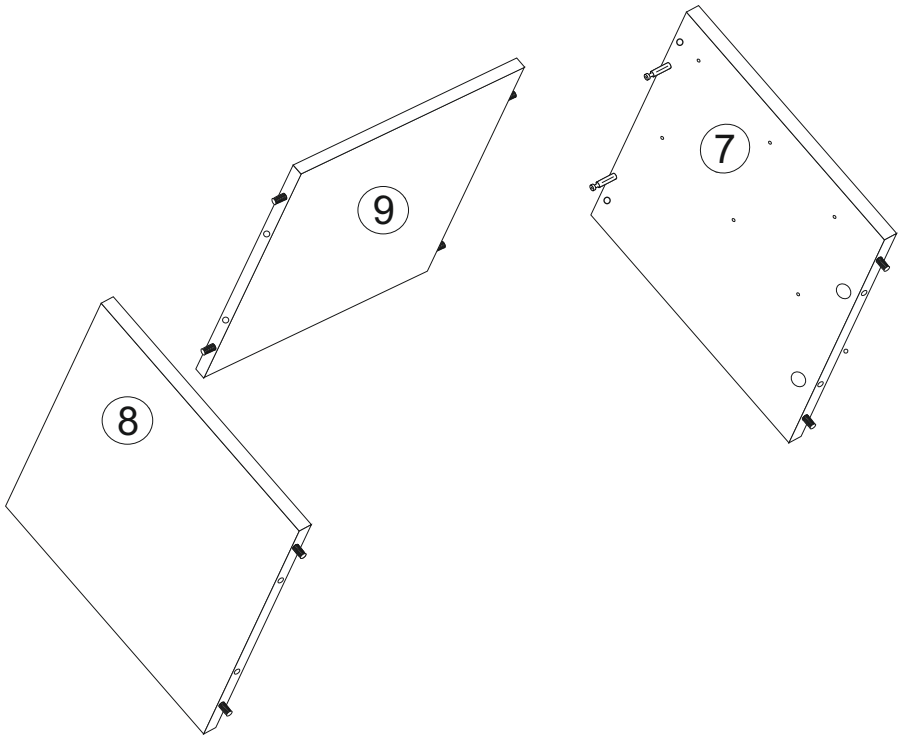

9

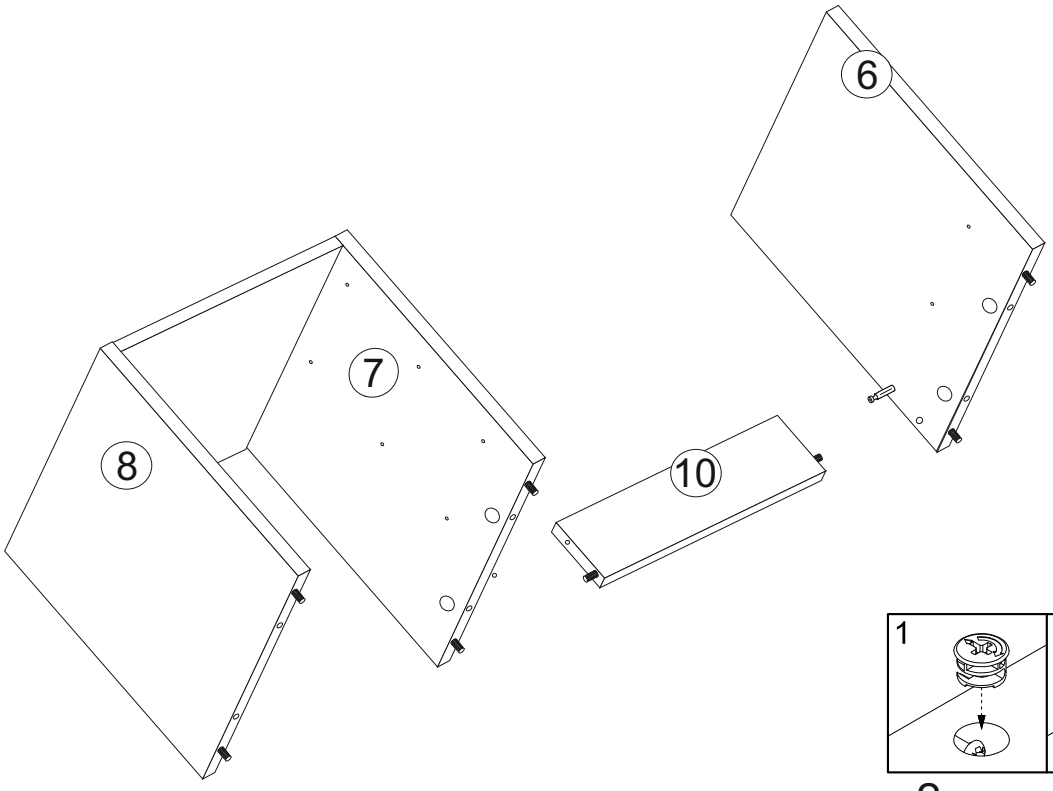

10


11

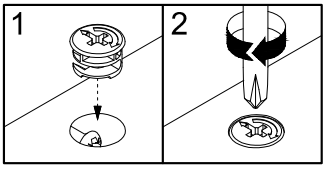


x4

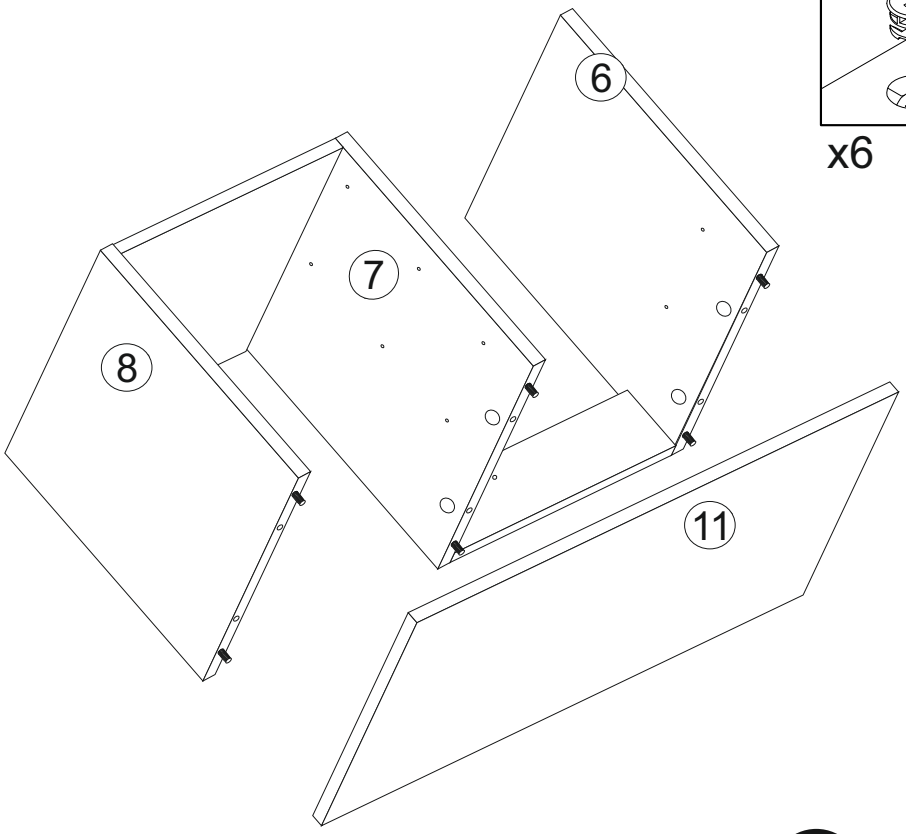


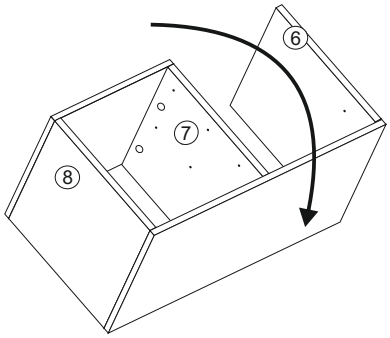


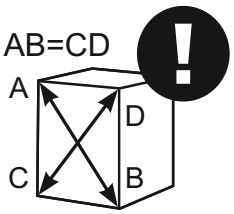
x2

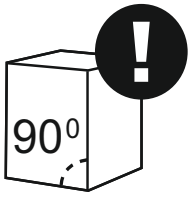


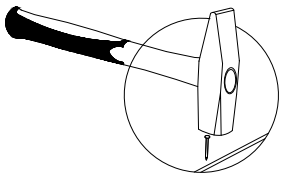
x6

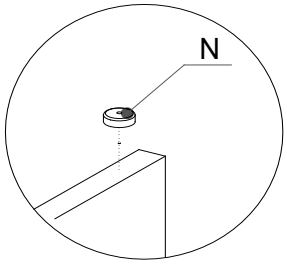


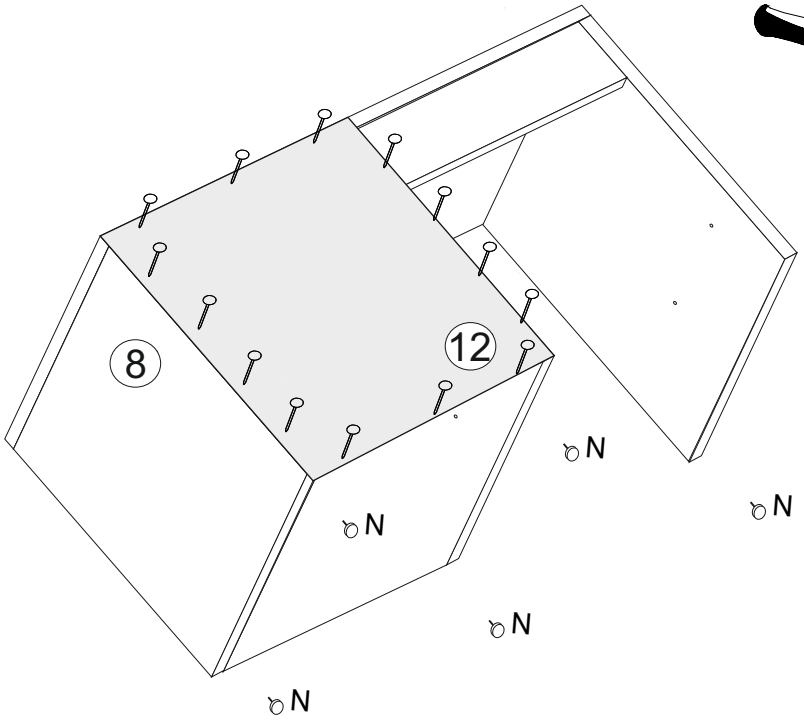


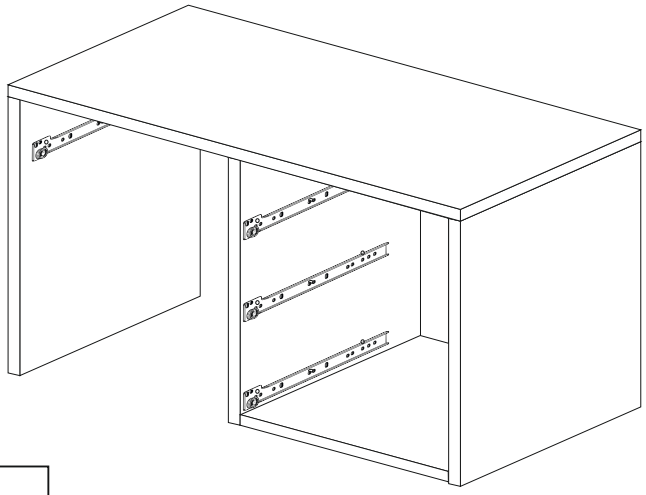


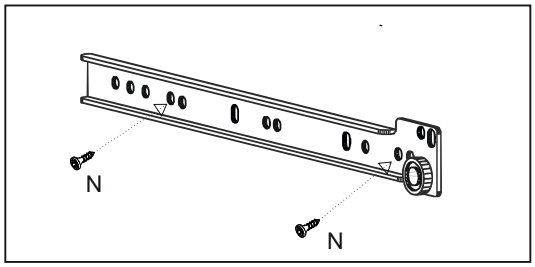


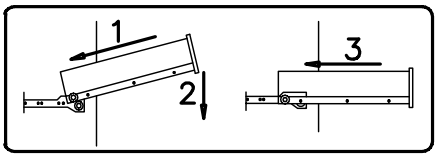









N
N


1
2
3

