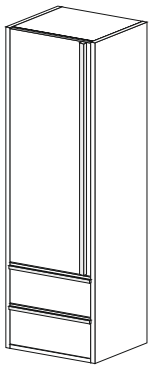
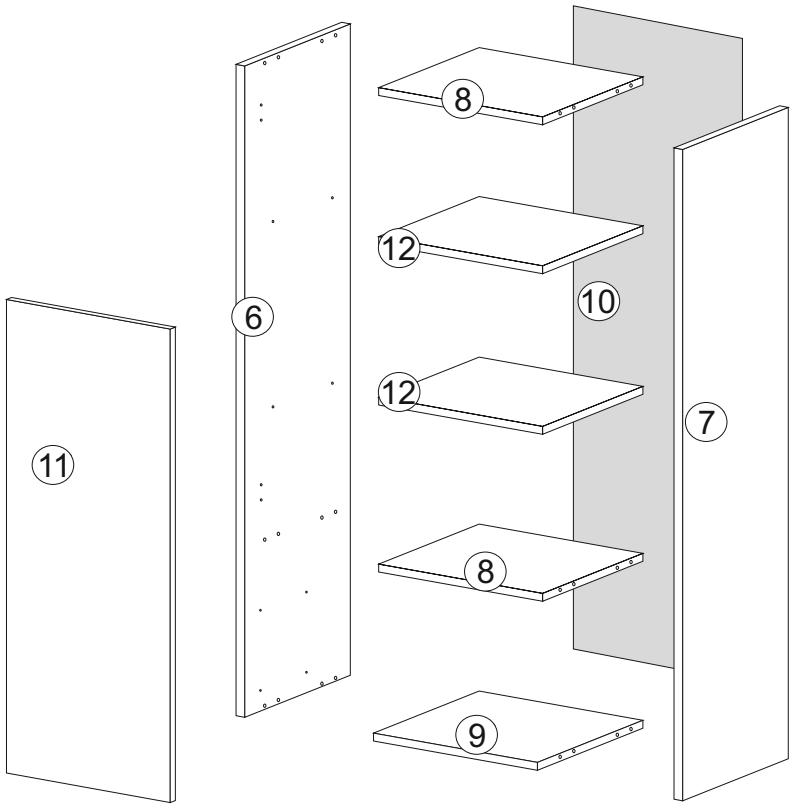
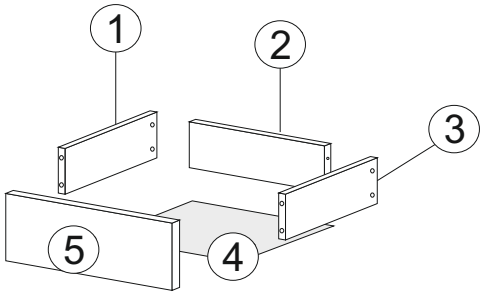
Regał Level

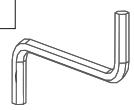
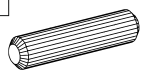
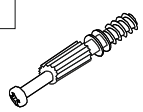
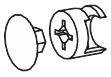
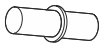
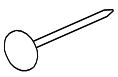
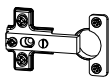
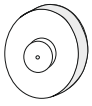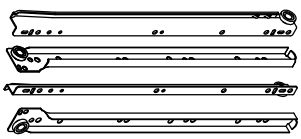
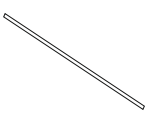
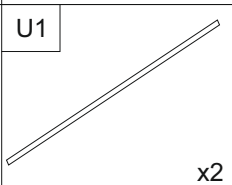
PL	Instrukcja montażu	Karta gwarancyjna
D	Aufbauanleitung	der Garantieschein
GB	Assembly instruction	Guarantee certificate
SK	Návod na montáž	Záručný list

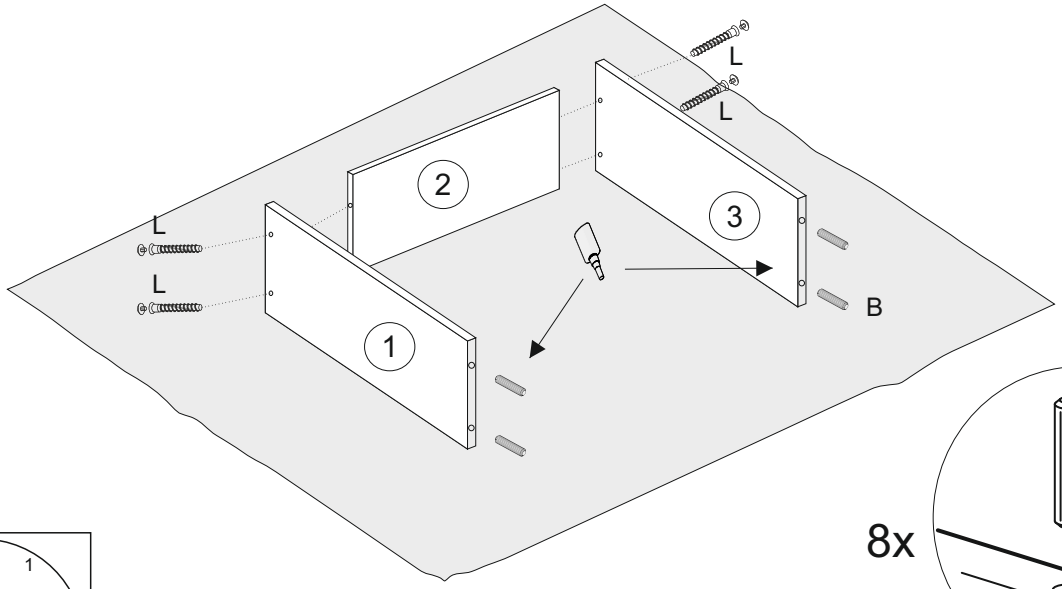


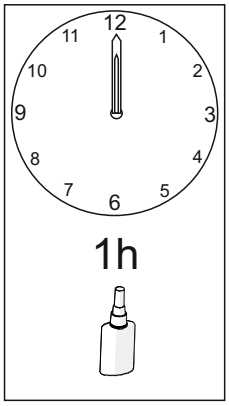


lp	wymiar	ilość
1	350x150	2
2	410x150	2
3	350x150	2
4	440x355	2
5	462x230	2
6	1900x400	1
7	1900x400	1
8	468x381	2
9	468x400	1
10	1894x496	1
11	1415x462	1
12	468x381	2



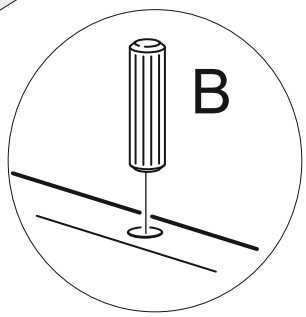
A  x1	B  x20	C  x12	D  x12	W EURO  x4	P.  x4
F 3.5x13  x24	L  x8	N  x4	M. 	E  x2	U  x8
O 350mm  O1 O2 O3 O4 x4	W1 4x30  x8	U  x2	U1  x2		

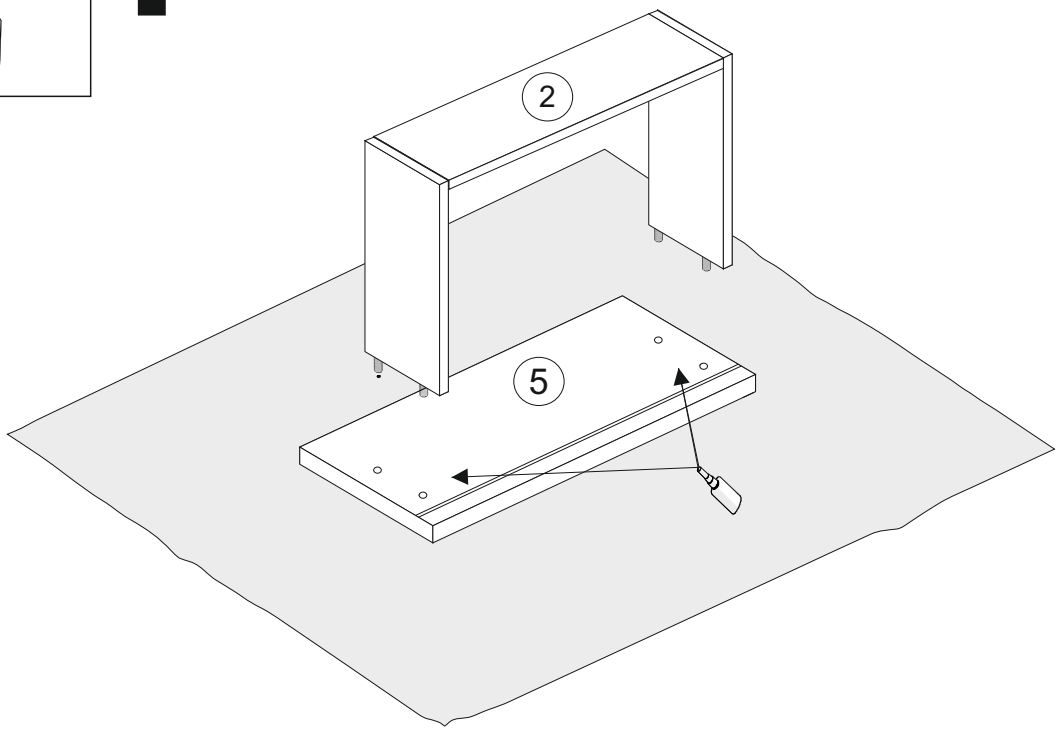


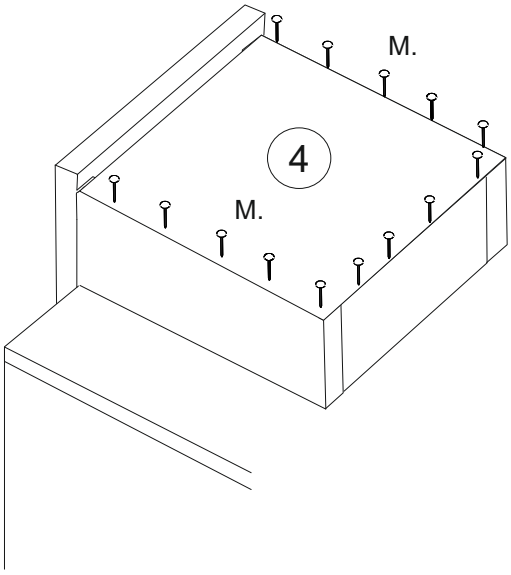


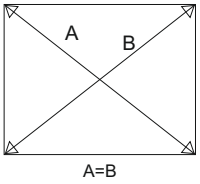
!

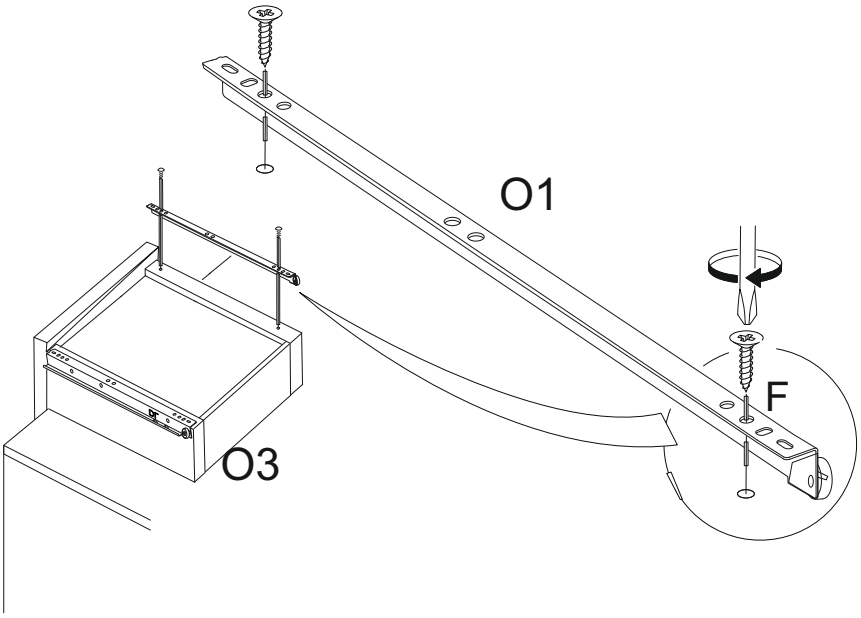
8x

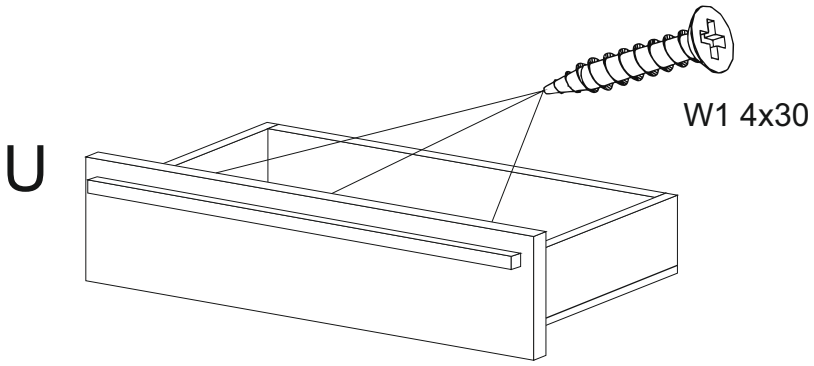


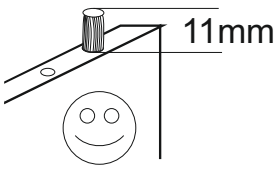


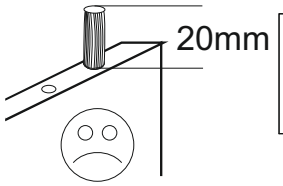

M.
4
M.

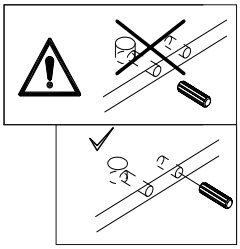

A
B
A=B

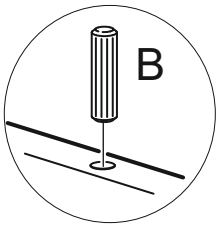

O1
F
O3

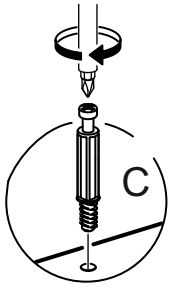

W1 4x30
U

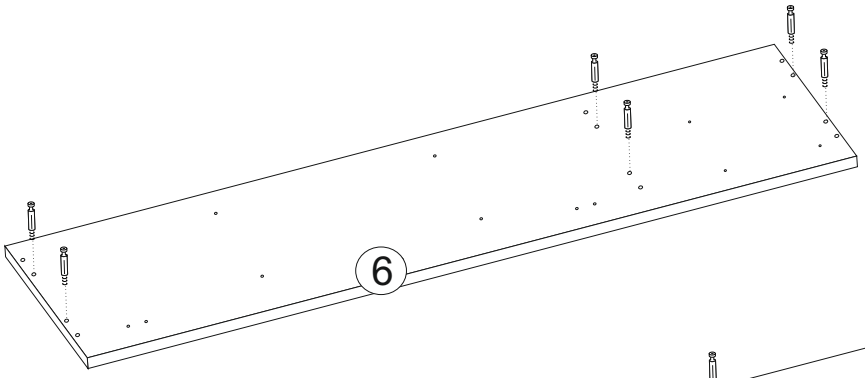

11mm

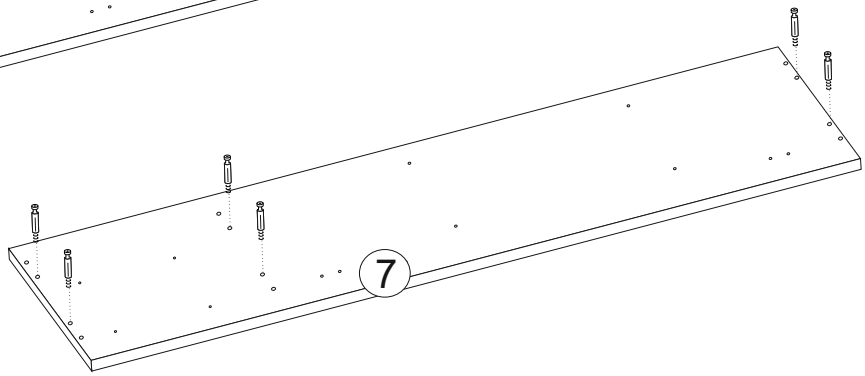

20mm

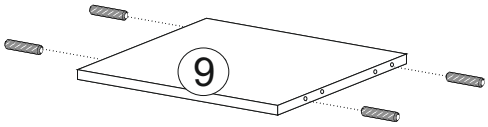


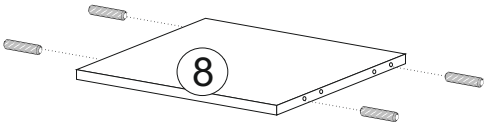

B

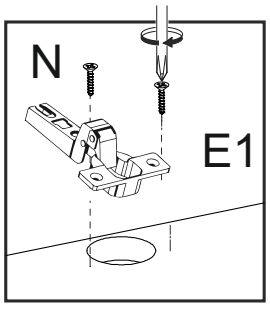

C

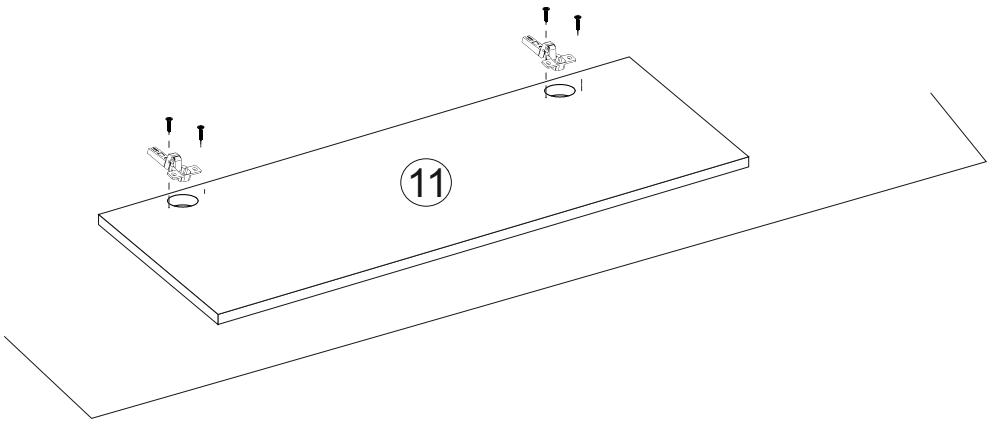

6

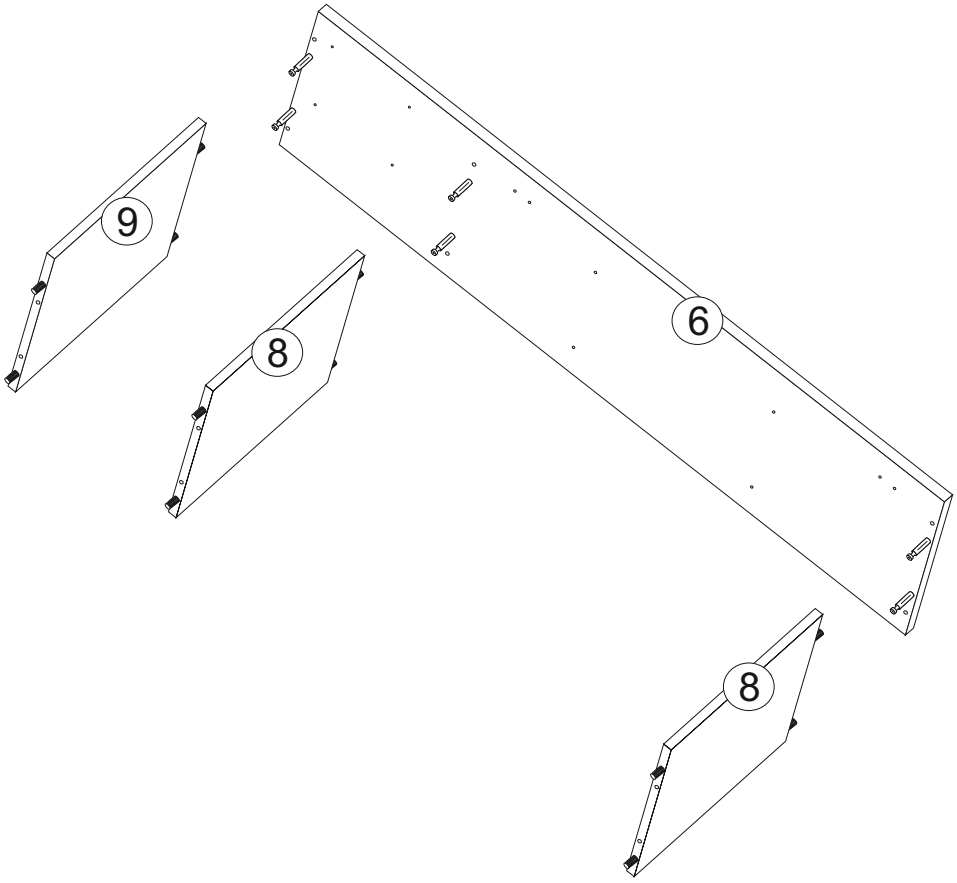

7

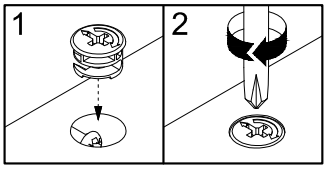

9


8

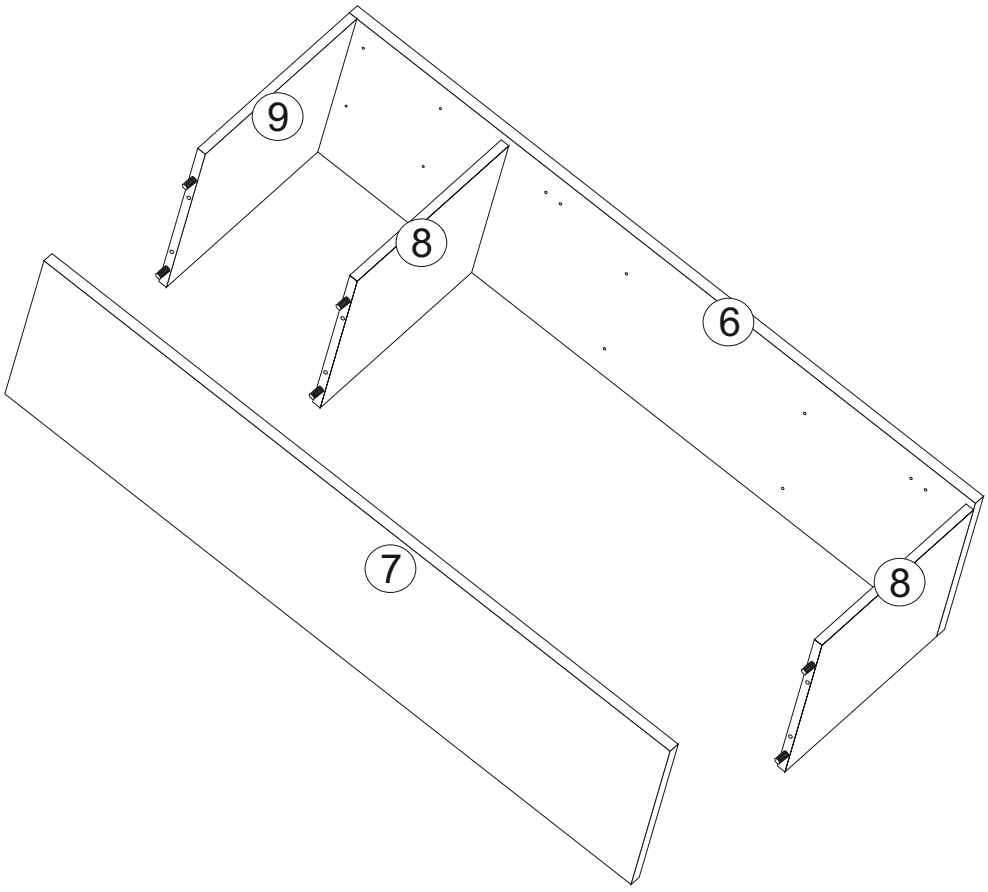

N
E1

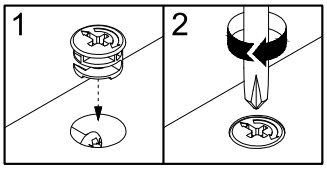

11



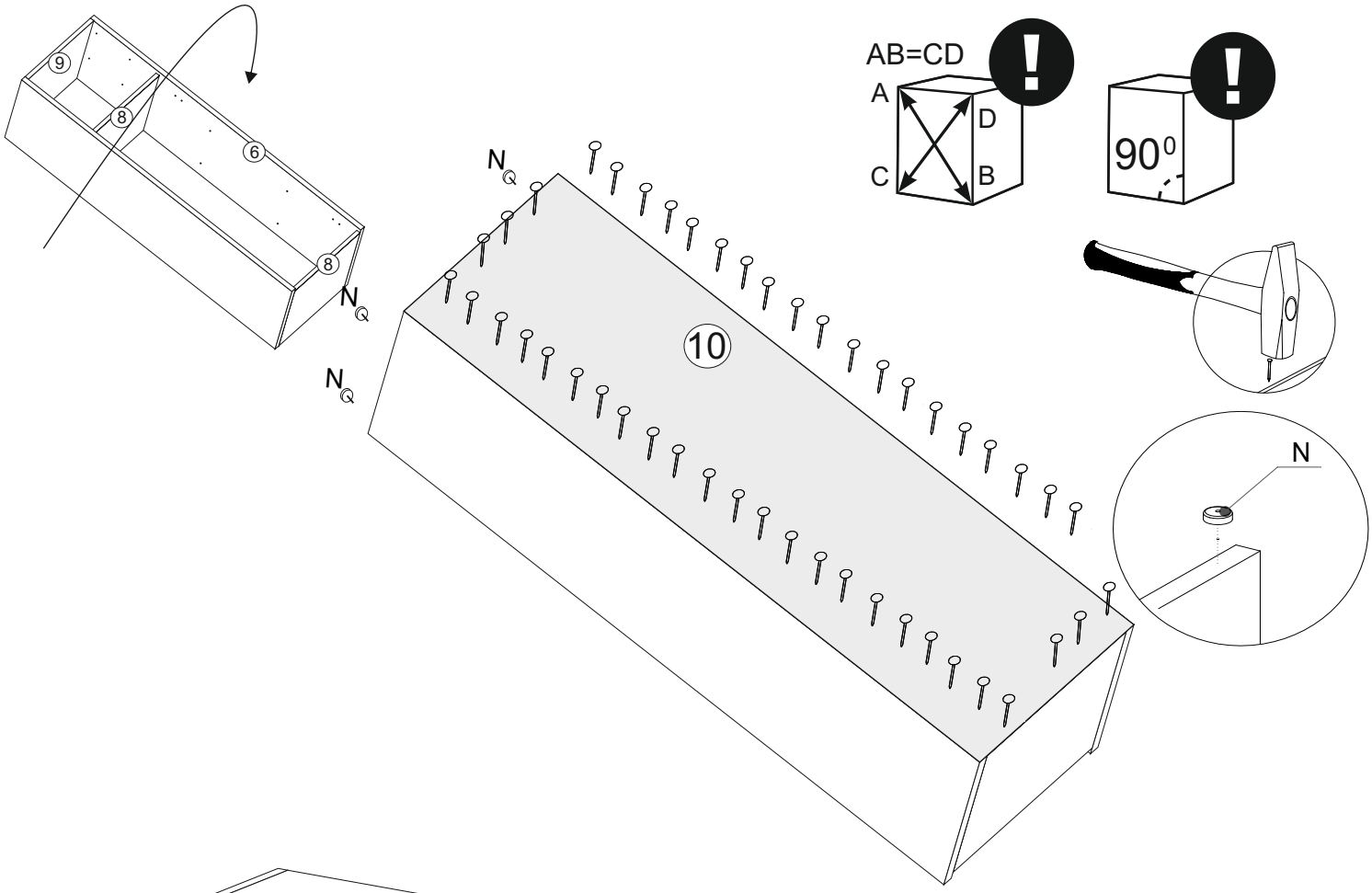


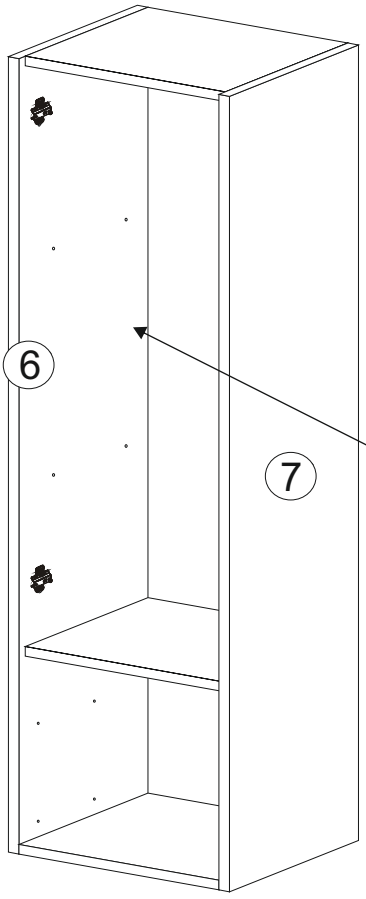
x6

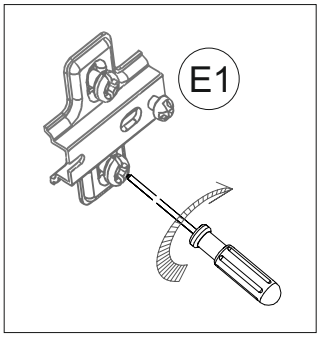




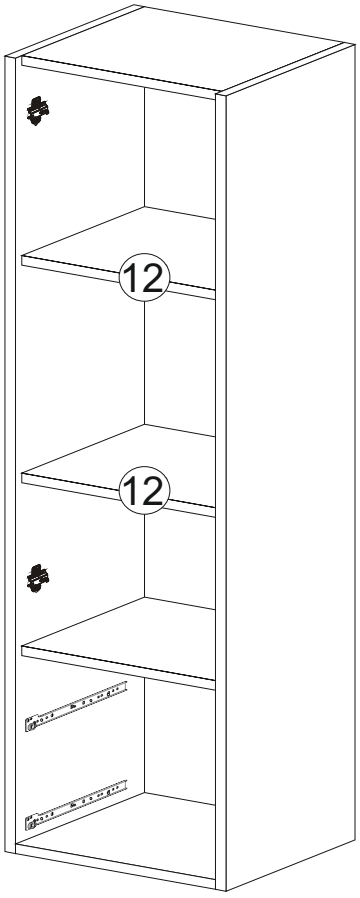
x6

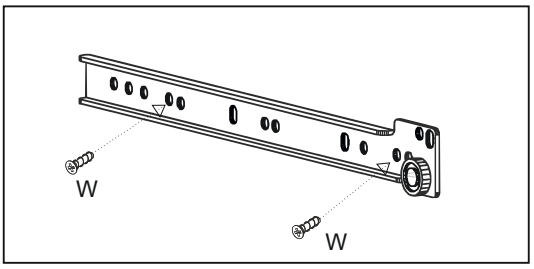


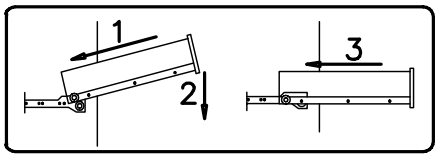


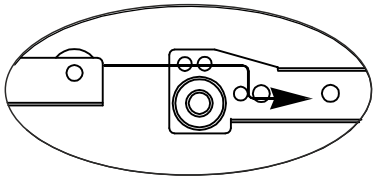


P.

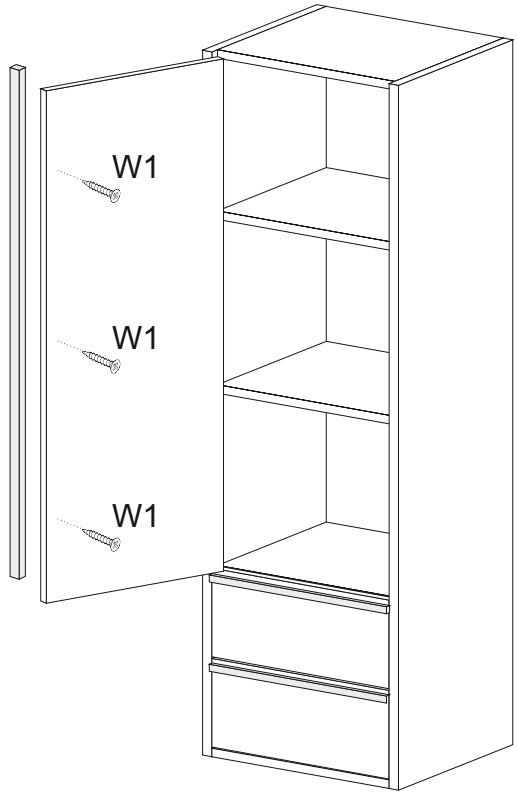






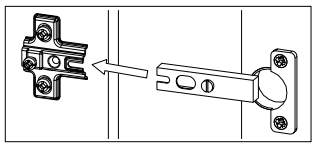


U





1



2

